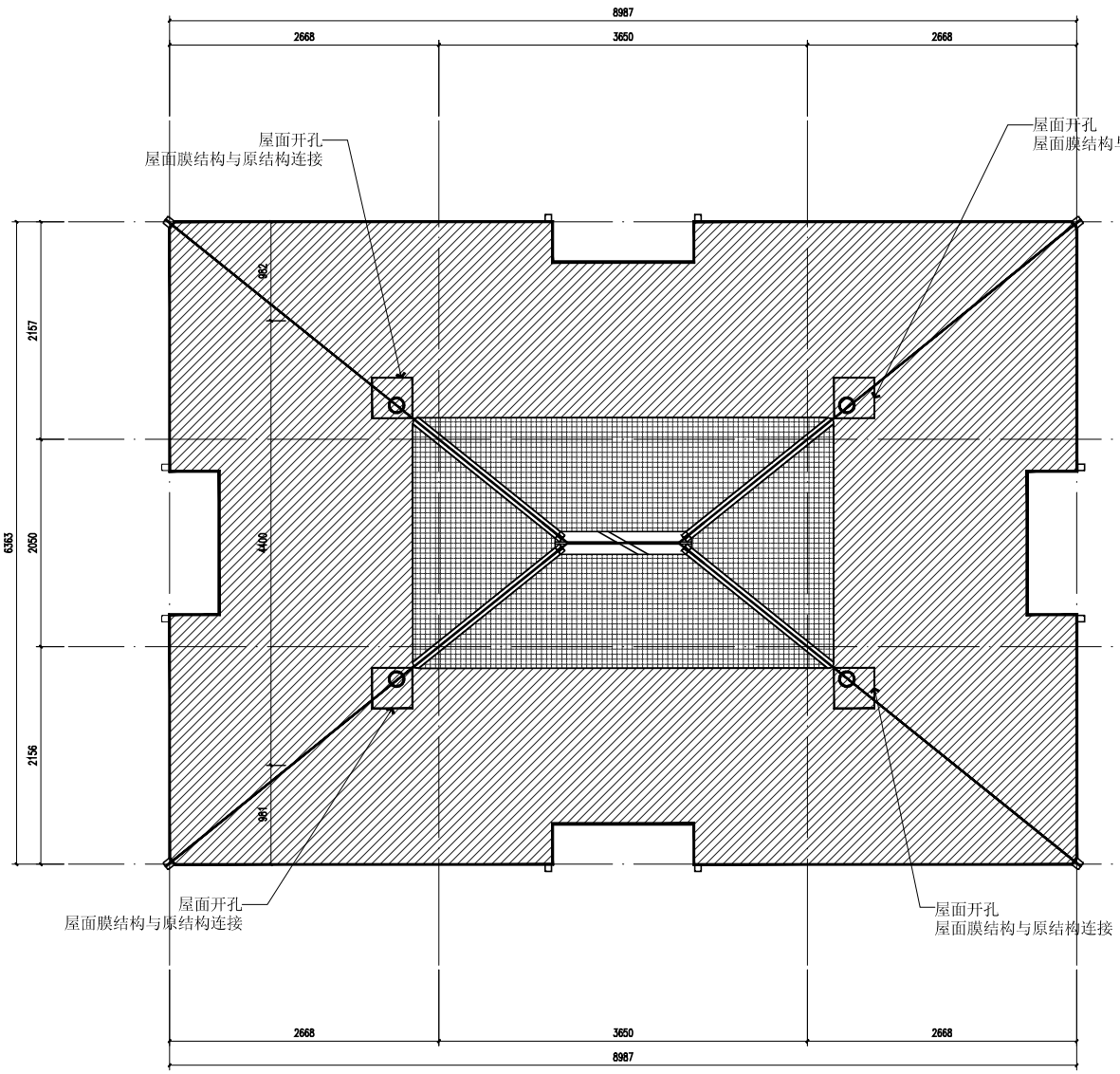

1. 原地面装饰面层拆除
2. 拆改过程不得损伤、破坏原有结构框架
3. 拆改过程中须保留的设备、管线应当保护妥当
4. 原有屋面金属板打磨清理至金属原表面，喷涂透明保护漆。
5. 膜结构与屋架连接处铝板修补孔洞，结构胶密封

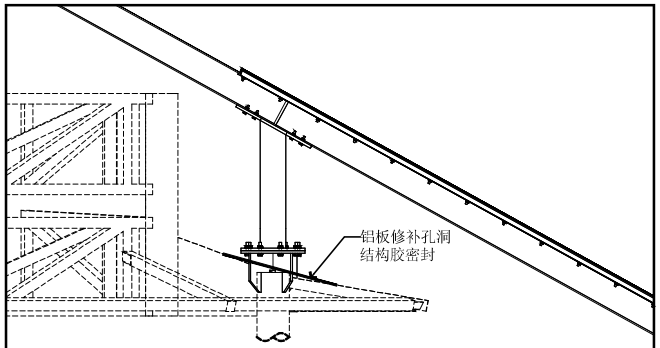

屋脊钢梁与钢柱及已有钢柱连接详图

修改记录		
版本号	日期	修改原因
A		
B		
C		
D		

区位示意图

项目负责		
专业负责		
审定		
审核		
校对		
设计		
绘图		
出图章		
注册章		

建设单位 北京幕间段落文化传播有限公司

工程总称 三里屯太古里北区N5/N8售卖亭装修改造

子项名称 外立面改造

图纸名称 屋顶平面图

图号	DJ-08		
图别	施工	设计号	ZT25-108
子项号	01	日期	2025.11

此设计图纸之版权归瑞北中天世纪工程技术有限公司所有。非得项目负责人之书面批准，不得随意将任何部分翻印。切勿以比例量度此图，一切依图内数字所示为准。承建人必须在工场核对图内所示数字，如发现有任何矛盾处，应立即通知项目负责人。